주 기

1. 브레이크 전원은 DC90[V]를 사용할 것.
2. 중량 : 51.4Kg
3. Taper Shaft 일때 전장 치수가 9.2mm 줄어듬.

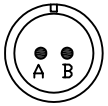

항목	Lead Wire 상표시	PIN 번호
브레이크 결선	Brake +	A
	Brake -	B

<MS3102A10SL-4P>

< 브레이크 케이블 Connector 접속도 >

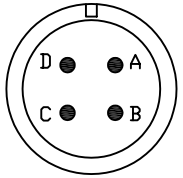

항목	Lead Wire 상표시	PIN 번호
모터 결선	U	A
	V	B
	W	C
	Ground	D

MS3102A32-17P (7.5KW 이상)

< 모터 케이블 Connector 접속도>

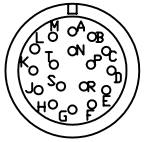

MS3102A20-29P
Encoder Cable
Connector 접속도

Encoder 신호	PIN 번호	Encoder 신호	PIN 번호
A	A	U	K
$\bar{A}$	B	$\bar{U}$	L
B	C	V	M
$\bar{B}$	D	$\bar{V}$	N
Z	E	W	P
$\bar{Z}$	F	$\bar{W}$	R
0[V]	G	SHIELD	J
+5[V]	H		

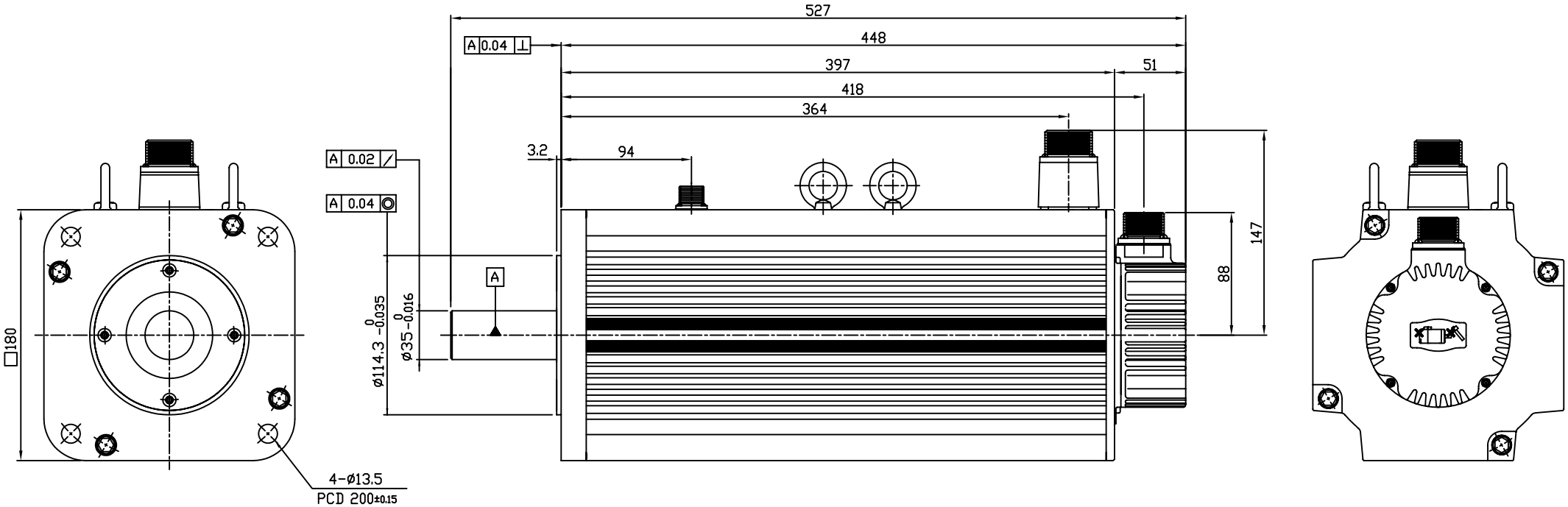

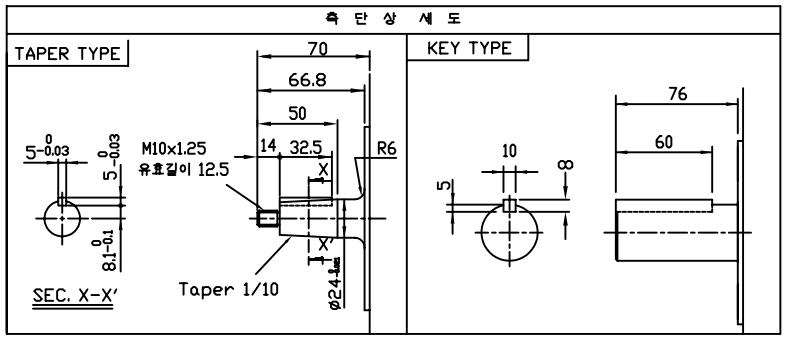

삼각법	단 위	mm	척 도	N/S	명칭	HMATN75N-AB10
제 도	설 계	검 도	승 인			N180(BRAKE TYPE)
2011.10.24 J.H.NOH		2011.10.24 부장 이정규	2011.10.24 소장 최철			
HIGEN					도면	