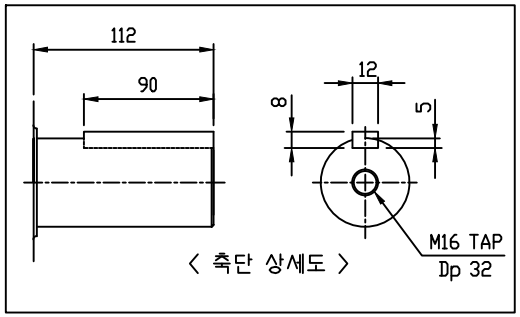

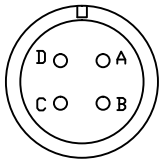

Lead Wire 상표시	PIN 번호
U	A
V	B
W	C
Ground	D

MS3102A22-22P (7.0KW 이하)
MS3102A32-17P (7.0KW 이상)

< Motor Cable Connector 접속도>

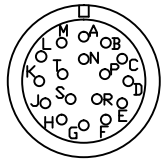

MS3102A20-29P

PIN 번호	Encoder 신호	PIN 번호	Encoder 신호
A	NC	K	NC
B	NC	L	NC
C	NC	M	NC
D	NC	N	NC
E	SD	P	NC
F	$\overline{SD}$	R	NC
G	GND	S	0 V Battery
H	+5[V]	T	V Battery
J	F.G.		

< Encoder Cable Connector 접속도>

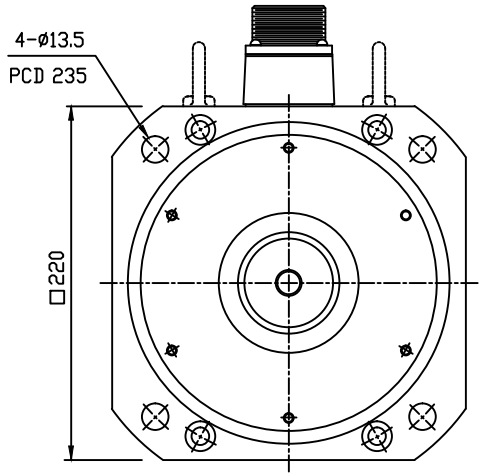

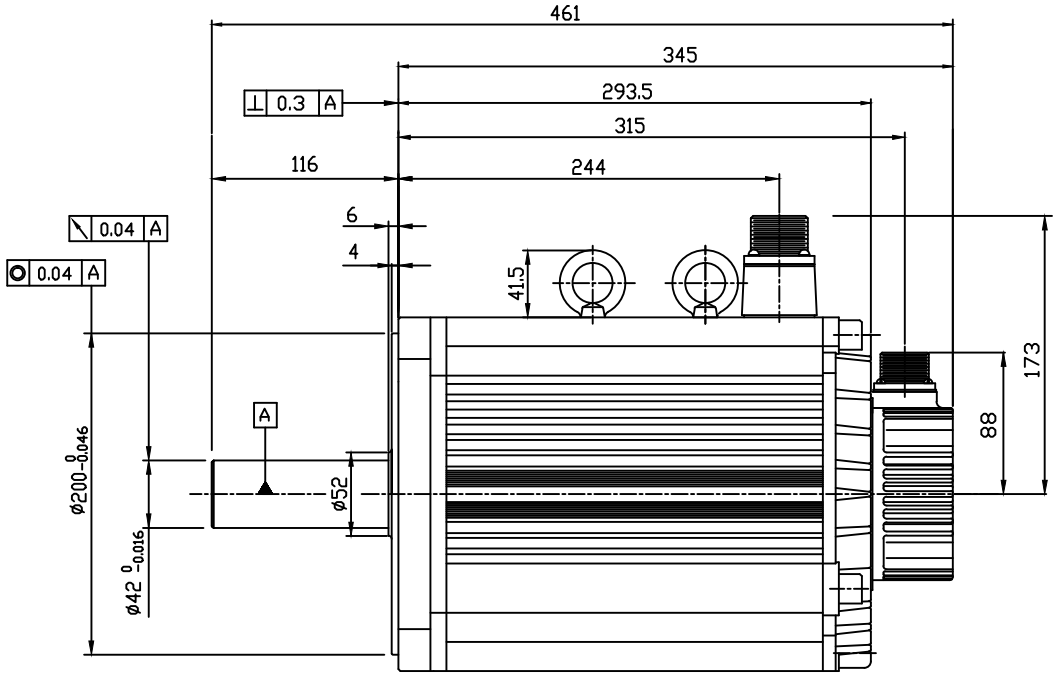

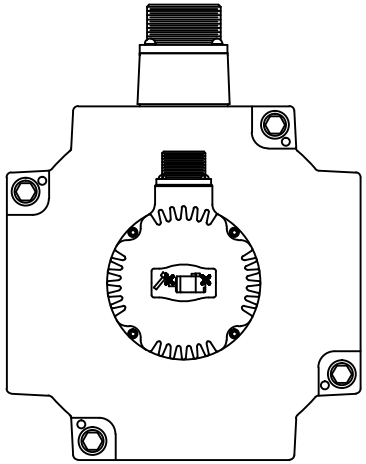

주 기

1. 중량 : 59Kg

삼 각 법	단 위	mm	척 도	N/S	명 칭	FMATN110PB00
제 도	설 계	검 도	승 인			N220(표준 TYPE)
HIGEN					도 번	